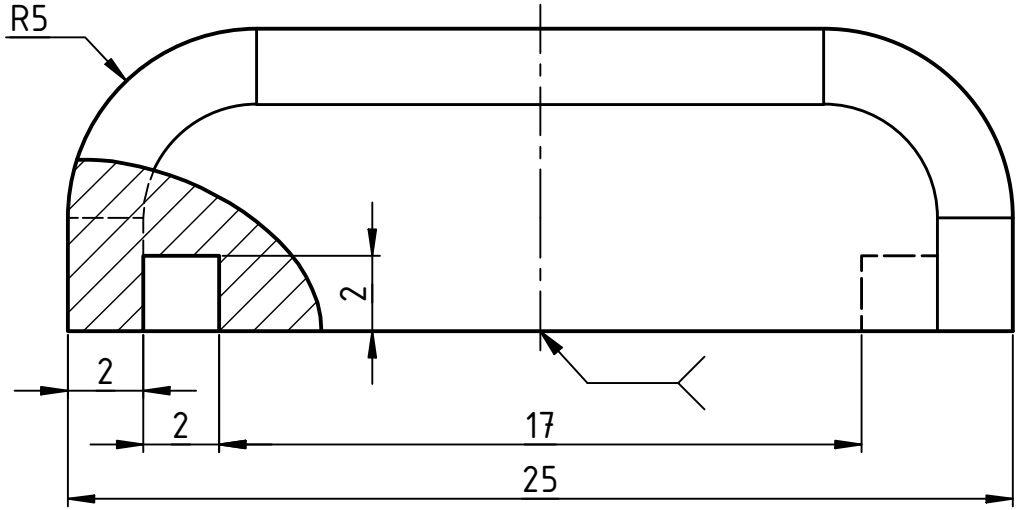

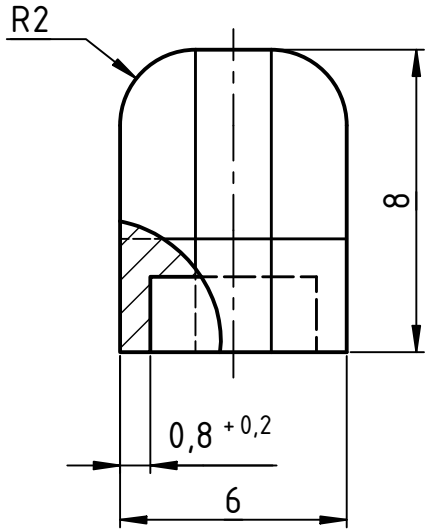

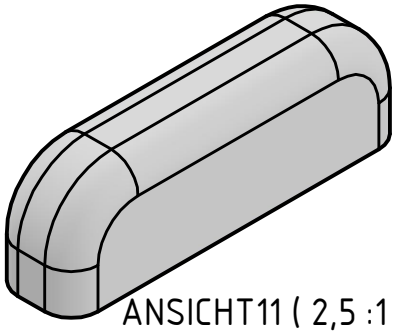

ANSICHT11 (2,5 :1)

optibelt				Oberfläche DIN ISO 1302	Für diese Zeichnung behalten wir uns alle Rechte vor!	Maßstab: 5 : 1	Optibelt Material Handling GmbH
				Allgemeintoleranz ISO 2768-m-k		gemäß Nockenselektor according to cleat selector	Abmessungen:
					Datum	Name	WKZ-0463
				Gezeichnet:	28.10.2024	D. Fischer	
				Kontrolliert:			
				Genehmigt:			
				Ausgabedatum 29.10.2024		0_3_01_01_03_00_WKZ-0463	1
Status	Änderung	Datum	Name				